ЛИМЦ.60148.12.002.035

Перв. примен.
ЛИМЦ.60148.12.002.000

Справ. №

√ Ra 12,5 (√)

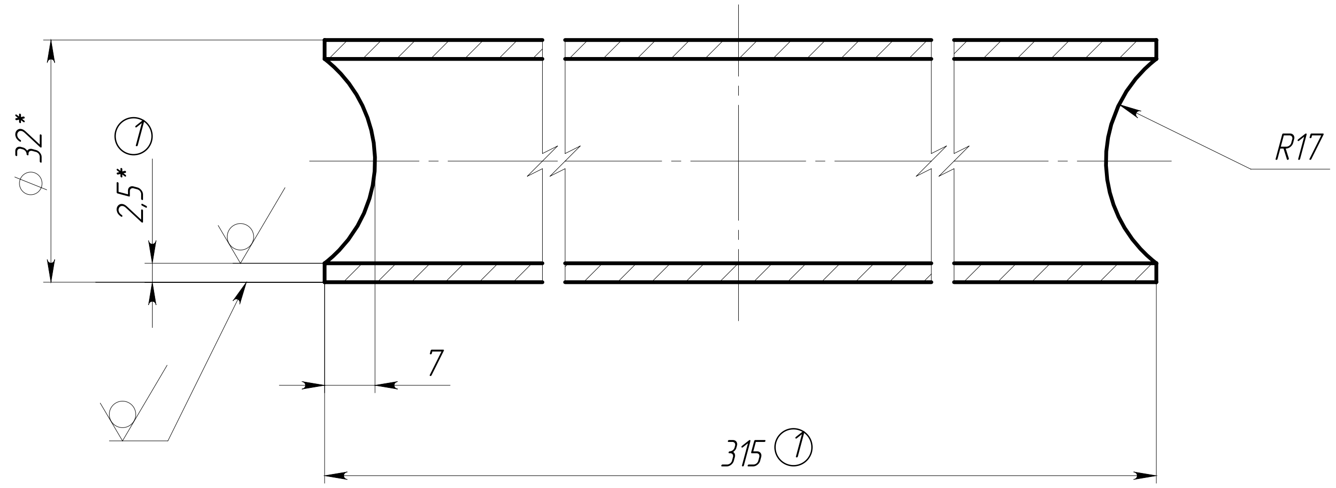

① 1. ăÑǹæáǴǪžǼáǹ ǲǪǶžƿǪ ǶǪǼžǺǲǪǵǪ ƿǪ сталь AISI 316.
2. *ŭǪǲǶžǺȅ žǵǹ áǹǺǪǪŃǴ.
① 3. Общие допуски по ГОСТ 30893.2 – mK.
4. ȕǪǺǴǲǺŃǬǬǼȄ ŃǫŃǲƿǪȁžƿǲž ȁžǺǼžǰǪ.
① 5. ŭáǼǺȅž ǴǺŃǶǴǲ ǹǺǲǼǽǹǲǼȄ.

Подп. и дата

Инв. № дубл.

Взам. инв. №

Подп. и дата

Инв. № подл.

ЛИМЦ.60148.12.002.035

1	Зам.	ЛИМЦ.60148.37ИИ	Быкl	01.04.26				
Изм.	Лист	№ докум.	Подп.	Дата		Лит.	Масса	Масштаб
Разраб.		Быков	Быкl	24.9.25	Поперечина		0.57 ①	1:1
Пров.		Лаптев				Лист	Листов 1	
Т. контр.		Волков						
Н. контр.		Ванина			Труба 32х2,5–03Х17Н14М3 ГОСТ 9941–2022 ①	АО "БТ"		
Утв.		Соломатин						

Шифр:　　Копировал　　Формат А4